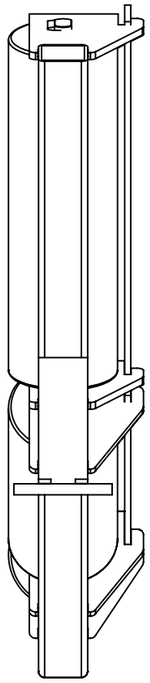

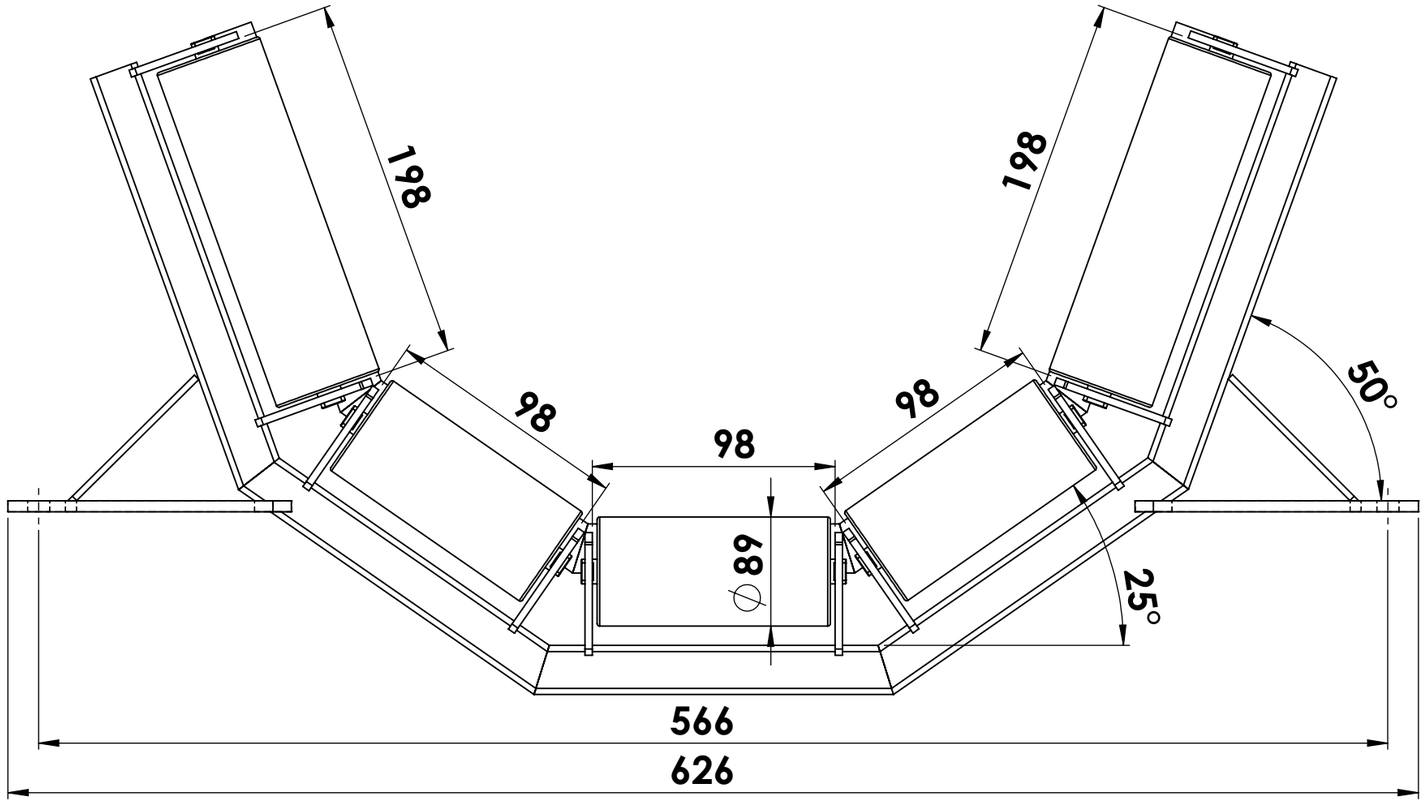

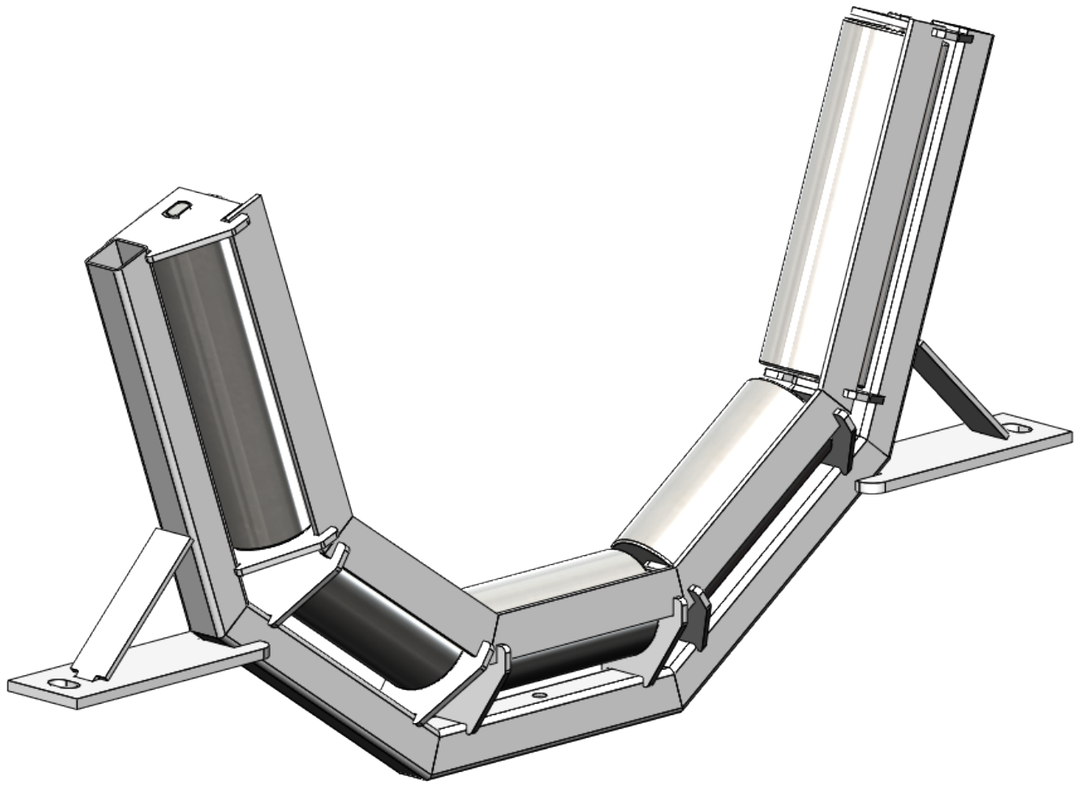

C.I.S CONVOYEUR INDUSTRIE SERVICES	**Station 5 rouleau BT500 50°**	
	Nbrs de pièces : 1	**Date : 22/02/2024**
Matériau : Acier galvanisé **Epaisseur :** **Traitement :**	**N°d'affaire :**	**Echelle: 1 : 5**
	Dessinateur : C.I.S	**A3**